6720609050
(2014/09) JF

WR 300/500 - 7 K.M.E…

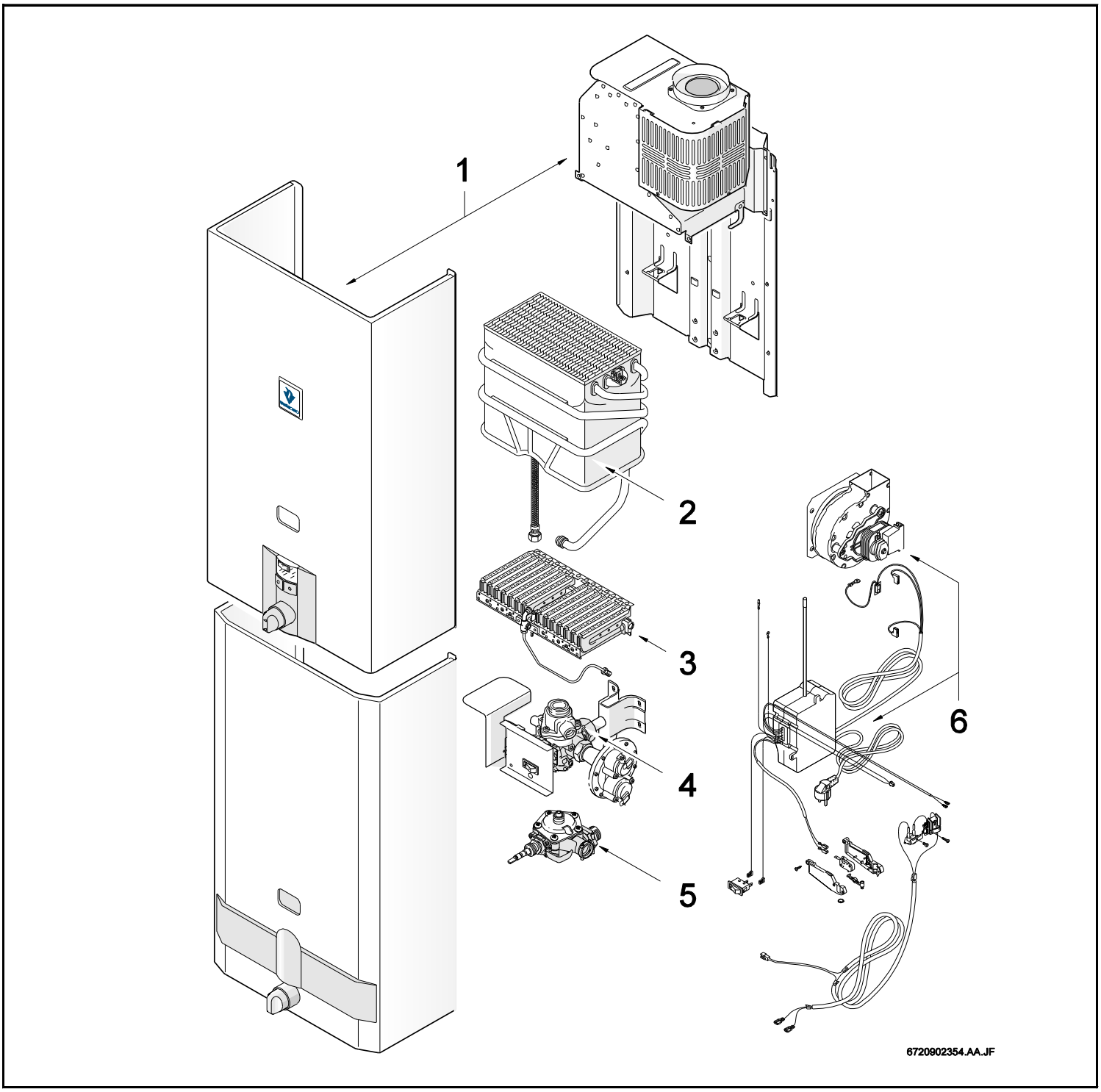

JUNKERS

Vulcano

[de] Wichtige Hinweise zur Installation/Montage

Die Installation/Montage muss durch eine für die Arbeiten zugelassene Fachkraft unter Beachtung der geltenden Vorschriften erfolgen.

[en] Important notes on installation/assembly

The installation/assembly must be carried out by a professional who is authorised to do the work, and with due regard to the relevant regulations.

[fr] Instructions importantes pour l'installation/le montage

L'installation/le montage doit être effectué(e) par un spécialiste qualifié pour les opérations concernées et dans le respect des prescriptions applicables.

[bg] Важни указания във връзка с инсталацията/монтажа

Инсталацията/монтажът трябва да се извършва от лицензиран за работите специалист в съответствие с приложимите разпоредби.

[cs] Důležité pokyny k instalaci/montáži

Instalaci/montáž musí při dodržení platných předpisů provést odborný pracovník s příslušným oprávněním pro tyto práce.

[da] Vigtige anvisninger til installationen/monteringen

Installationen/monteringen skal foretages af en godkendt installatør under overholdelse af de gældende forskrifter.

[el] Σημαντικές υποδείξεις για την εγκατάσταση/συναρμολόγηση

Η εγκατάσταση/συναρμολόγηση πρέπει να πραγματοποιείται από εξουσιοδοτημένο για τις εργασίες αυτές τεχνικό προσωπικό, το οποίο θα πρέπει να φροντίζει ώστε να τηρούνται οι ισχύουσες διατάξεις.

[es] Indicaciones importantes para instalación/montaje

La instalación/el montaje lo debe realizar personal especializado autorizado para los trabajos, respetando las prescripciones vigentes.

[et] Olulised juhised paigaldamiseks/montaažiks

Paigaldamist/montaaži tohib läbi viia selleks volitusi omav spetsialist, arvestades kehtivaid nõudeid.

[fl] Belangrijke aanwijzingen betreffende de installatie/montage

De installatie/montage moet worden uitgevoerd door een voor de werkzaamheden geautoriseerde installateur. Hij moet rekening houden met de geldende voorschriften.

[fi] Tärkeitä asennus- ja kokoonpano-ohjeita

Näihin töihin hyväksytyn ammattiasentajan pitää suorittaa asennus- ja kokoonpanotyöt voimassa olevien määräysten mukaisesti.

[hu] Fontos tudnivalók az installáláshoz/szereléshez

Az installálást/szerelést egy, a munkákra felhatalmazott szakembernek kell végeznie, az érvényes előírások figyelembevételével.

[it] Avvertenze importanti per l'installazione/il montaggio

L'installazione/il montaggio deve aver luogo ad opera di una ditta specializzata ed autorizzata in osservanza delle disposizioni vigenti.

[he] მნიშვნელოვანი მითითებები ინსტალაციისთვის/მონტაჟისათვის

ინსტალაცია/მონტაჟი უნდა განხორციელდეს სამუშაოებისთვის დაშვებული კვალიფიციური პერსონალის მიერ, მოქმედი განაწესის დაცვით.

[lt] Svarbios instaliavimo ir (arba) montavimo nuorodos

Instaliuoti ir montuoti, laikantis galiojančių taisyklių, leidžiama kvalifikuotiems specialistams, kurie buvo įgalioti šiems darbams atlikti.

[lv] Svarīgi norādījumi par iekārtas uzstādīšanu / montāžu

Iekārtas uzstādīšanu/montāžu ir jāveic specializētam sertificētam speciālistam, ievērojot spēkā esošos noteikumus.

[nl] Belangrijke aanwijzingen betreffende de installatie/montage

De installatie/montage moet worden uitgevoerd door een voor de werkzaamheden geautoriseerde installateur rekening houdend met de geldende voorschriften.

[no] Viktig informasjon om installasjon/montering

Installasjonen/monteringen skal gjennomføres av autoriserte installatører, og gjeldende forskrifter skal følges.

[pl] Ważne wskazówki dotyczące instalacji/montażu

Instalacja /montaż muszą być wykonane przez uprawnionego do tego rodzaju prac specjalistę przy zachowaniu obowiązujących przepisów.

[pt] Indicações importantes relativas à instalação/montagem

A instalação/montagem deve ser efetuada por um técnico especializado com qualificações para estes trabalhos, tendo em atenção os regulamentos em vigor.

[ro] Indicaţii importante privind instalarea/montajul

Instalarea/montajul trebuie realizate de către un specialist autorizat pentru lucrările respective, respectându-se prescripţiile valabile.

[ru] Важные указания по подключению/монтажу

Подключение/монтаж должны выполнять специалисты, имеющие допуск к выполнению таких работ, при соблюдении действующих норм и правил.

[sk] Dôležité pokyny týkajúce sa inštalácie/montáže

Inštaláciu/montáž musí realizovať odborník s oprávnením na výkon týchto prác, pričom musí dodržovať platné predpisy.

[sl] Pomembni napotki za namestitev/montažo

Namestitev/montažo mora izvesti strokovnjak, pristojen za tovrstna dela, ob upošte vanju veljavnih predpisov.

[sr] Važna uputstva za ugradnju i montažu

Ugradnju i montažu moraju da obave samo stručna lica ovlašćena za izvođenje takvih radova koja će poštovati važeće propise.

[sv] Viktiga anvisningar för installation/montering

Installationen/monteringen måste utföras av en behörig och fackkunnig person enligt gällande föreskrifter.

[tr] Kurulum/Montaj ile ilgili önemli uyarılar

Kurulum/Montaj çalışmaları sadece yetkili bayiler tarafından aşağıda belirtilen talimatlar dikkate alınarak yapılmalıdır.

[uk] Важливі вказівки щодо установки/монтажу

Установку/монтаж мають здійснювати фахівці, що мають дозвіл на проведення цих робіт, із дотримання чинних приписів.

[zh] 安装方面的重要提示

必须由受到许可承担该项工作的专业人员遵照相关法规进行安装。

[ar] ملاحظات هامة للتركيب/التجميع

يجب أن يتم التركيب/التجميع من قبل متخصص مصرح له بالعمل، مع مراعاة اللوائح السارية.

[fa] تذکرات مهم درباره نصب/مونتاژ

نصب/مونتاژ باید توسط فردی حرفه ای که مجاز به انجام این کار است، و همچنین با توجه کامل به مقررات مربوطه انجام شود.

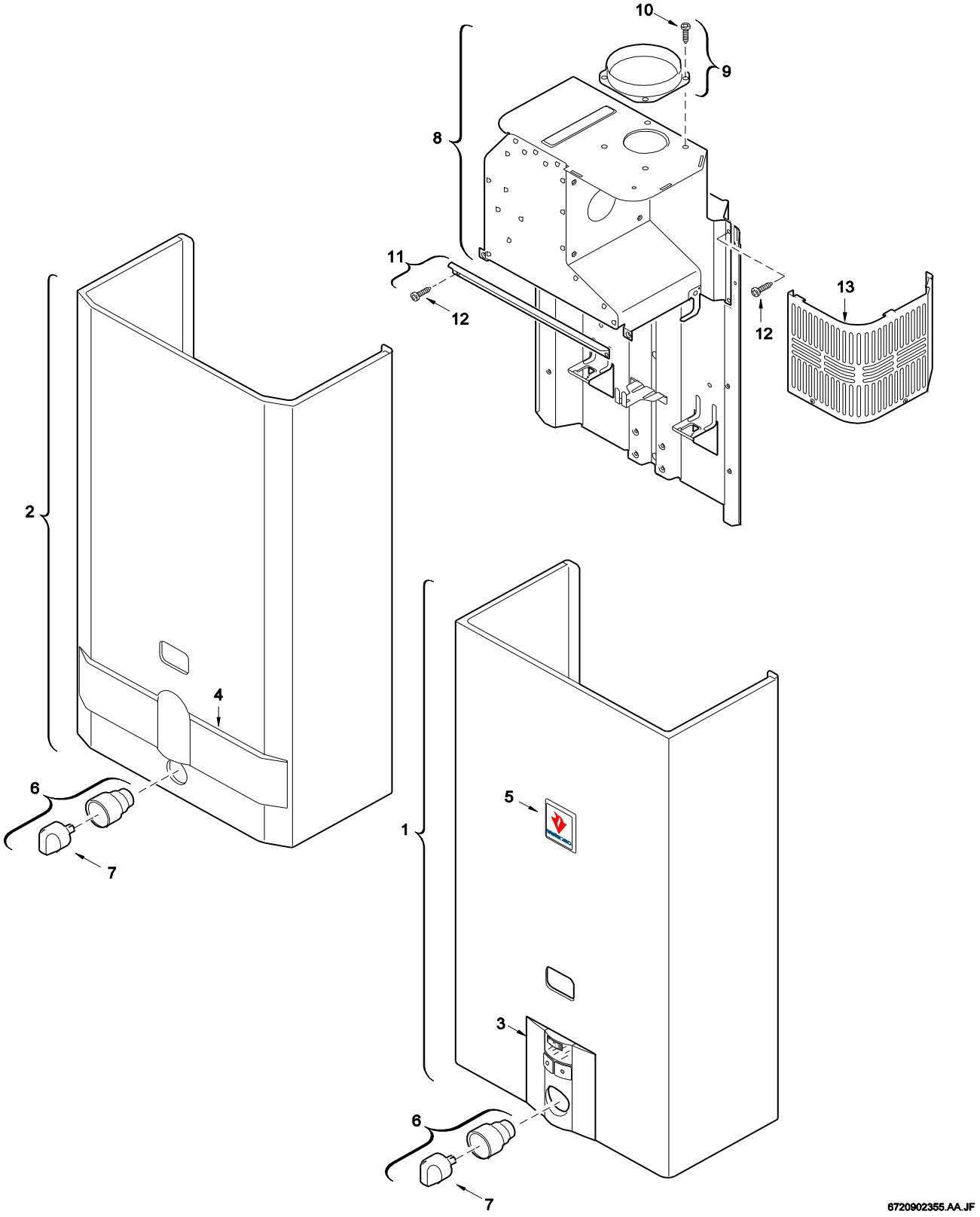

Frente

1

WR 300/500 - 7 K.M.E…

Pos	Designação	S-Nr	N° de pedido	PG	Tipo gas	WR300-7K.M.E	WR500-7K.M.E															Observações
1	Frente	3596	8 705 411 892 0	38		■																
1	Frente	3596	8 705 411 898 0	38			■															
2	Frente	3595	8 705 421 338 0	41		■																
2	Frente	3595	8 705 421 341 0	42			■															
3	Espelho	3596	8 705 506 292 0	22		■	■															
4	Espelho	3595	8 705 506 404 0	26		■																
4	Espelho	3595	8 705 506 406 0	27			■															
5	Chapa de marca	3596	8 701 103 061 0	18		■	■															
6	Manípulo selector completo	3595	8 702 000 219 0	18		■	■															
6	Manípulo selector completo	3596	8 702 000 227 0	17		■	■															
7	Manípulo selector caudal de água	3595	8 702 000 111 0	13		■	■															
7	Manípulo	3596	8 702 000 192 0	11		■	■															
8	Colector de gases de combustão		8 705 505 413 0	41		■																
8	Colector de gases de combustão		8 705 505 447 0	48			■															
9	Anel da chaminé Ø92.5		8 705 504 064 0	11		■	■															
10	Parafuso (10x)		2 918 140 417 0	11		■	■															
11	Suporte de fixação		8 701 304 127 0	11			■															
11	Suporte de fixação		8 718 003 039 0	08		■																
12	Parafuso M4,8x9,5 (10x)		8 703 403 012 0	12		■	■															
13	Protecção do ventilador		8 701 302 126 0	36		■																
13	Protecção do ventilador		8 701 302 164 0	31			■															

WR 300/500 - 7 K.M.E…

Frente

1

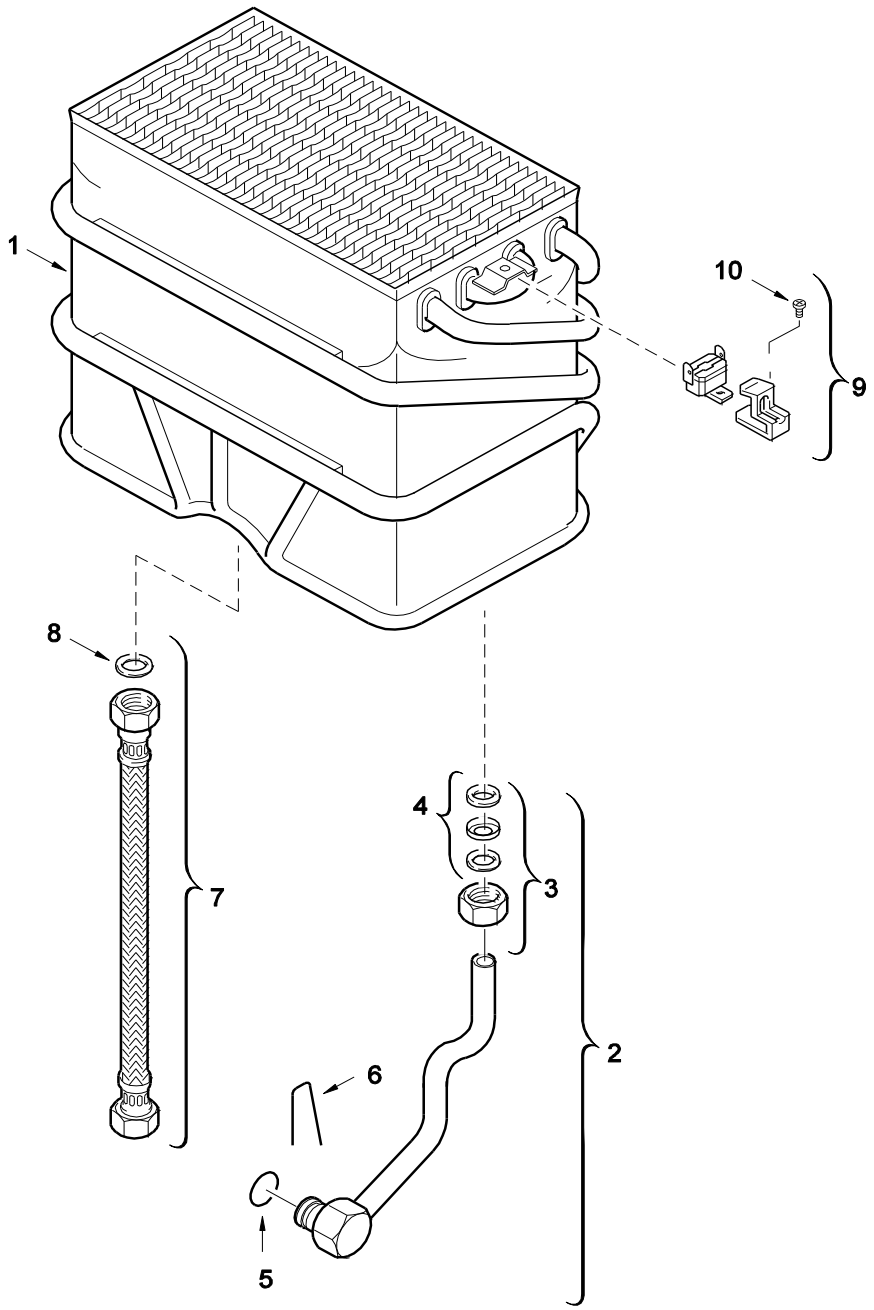

6720902356.AA.JF

Câmara de combustão

2

WR 300/500 - 7 K.M.E…

Pos	Designação	S-Nr	N° de pedido	PG	Tipo gas	WR300-7K.M.E	WR500-7K.M.E														Observações
1	Câmara de combustão		8 705 406 375 0	50		■															
1	Câmara de combustão		8 705 406 377 0	54			■														
2	Tubo ligação água fria		8 700 705 627 0	25		■	■														
3	União roscada		8 703 301 081 0	18		■	■														
4	Conjunto de vedantes		8 700 103 692 0	13		■	■														
5	O-ring (10x)		8 700 205 023 0	16		■	■														
6	Freio (10x)		8 704 705 025 0	12		■	■														
7	Ligação de mangueira		8 700 703 061 0	28		■	■														
8	Anilha de vedação (10x)		8 700 103 658 0	16		■	■														
9	Limitador de temperatura 110°C		8 707 206 132 0	23		■	■														
10	Parafuso (10x)		2 910 641 115 0	12		■	■														

WR 300/500 - 7 K.M.E…

Câmara de combustão

2

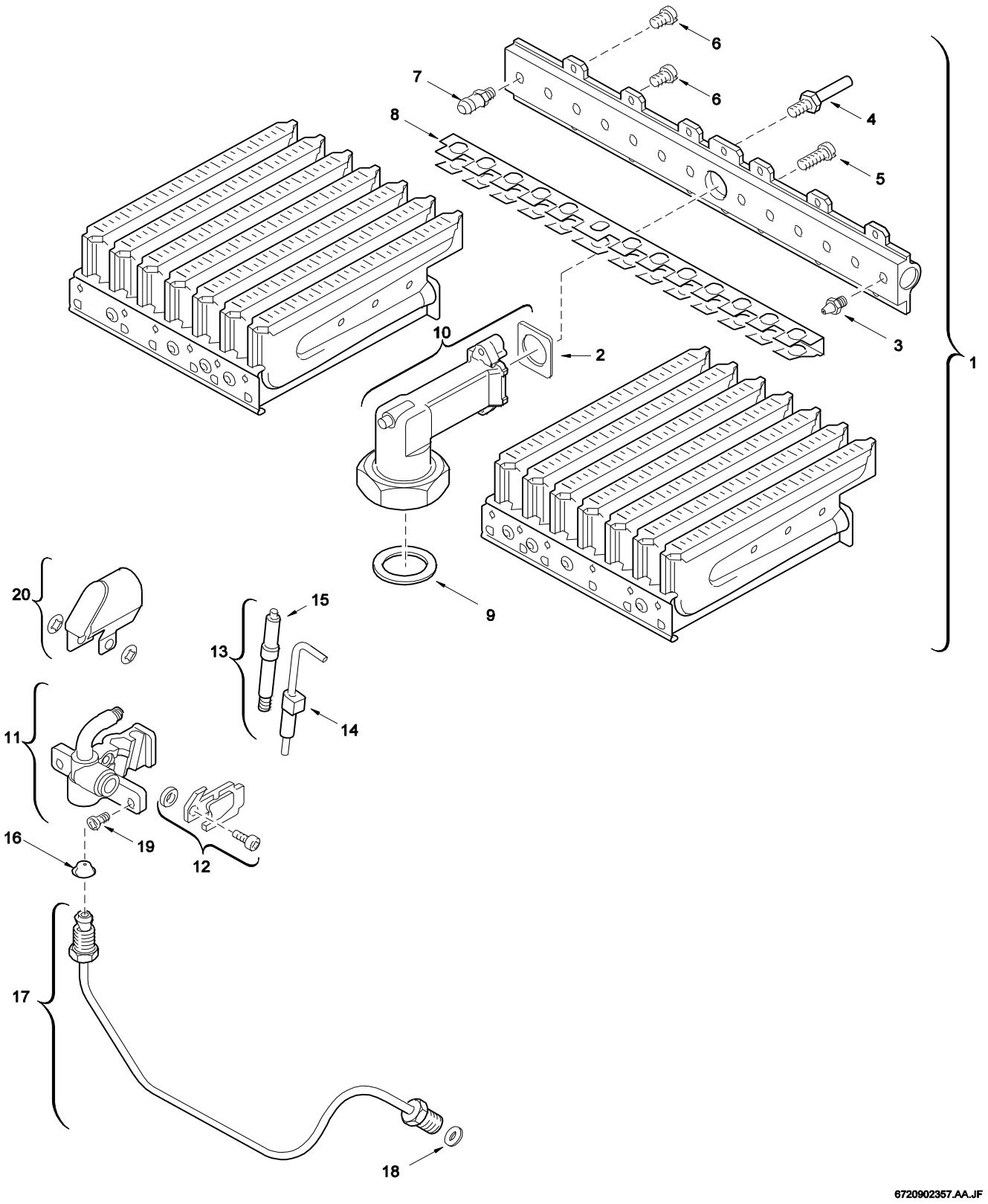

Queimador

3

WR 300/500 - 7 K.M.E…

Pos	Designação	S-Nr	N° de pedido	PG	Tipo gas	WR300-7K.M.E	WR500-7K.M.E														Observações
1	Queimador		8 708 120 262 0	40	31		■														
1	Queimador		8 708 120 298 0	42	23		■														
1	Queimador		8 708 120 400 0	40	23	■															
1	Queimador		8 708 120 477 0	40	31	■															
2	Vedante (10x)		8 701 003 010 0	12		■	■														
3	Injector (115) (10x)		8 708 202 115 0	16	23	■															
3	Injector (120) (10x)		8 708 202 124 0	20	23		■														
3	Injector (74) (10x)		8 708 202 127 0	20	31	■															
3	Injector (76) (10x)		8 708 202 139 0	20	31		■														
4	Parafuso (10x)		8 703 404 089 0	12		■	■														
5	Parafuso (10x)		2 910 952 122 0	11		■	■														
6	Parafuso M3,5x10 (10x)		8 703 401 069 0	11		■	■														
7	Apoio manómetro		8 703 305 191 0	10		■	■														
8	Ponte de sobre-ignição		8 711 304 305 0	17		■	■														
9	Anel de vedação 1" (10x)		8 710 103 060 0	15		■	■														
10	Peça de ligação		8 705 209 014 0	21		■	■														
11	Queimador piloto (45)		8 708 105 535 0	20	31	■	■														
11	Queimador piloto (30)		8 708 105 640 0	19	23	■	■														
12	Chapa de fixação		8 701 309 061 0	10		■	■														
13	Conjunto electrodos		8 718 107 067 0	19		■	■														
14	Sonda de ionização		8 708 107 007 0	15		■	■														
15	Vela de ignição		8 708 107 006 0	15		■	■														
16	Injector piloto (13) (10x)		8 708 200 069 0	22	23	■	■														
16	injector piloto (74) (10x)		8 708 200 312 0	22	31	■	■														
17	Tubo de gás piloto		8 700 707 349 0	18		■	■														
18	Anilha de vedação (10x)		8 700 103 173 0	11		■	■														
19	Parafuso (10x)		8 703 401 053 0	12		■	■														
20	Difusor do vento		8 701 309 065 0	15		■	■														
	Jogo de transf. tipo gás 31>23		8 719 002 599 0	29		■															
	Jogo de transf. tipo gás 31>23		8 719 002 661 0	29			■														

WR 300/500 - 7 K.M.E…

Queimador

3

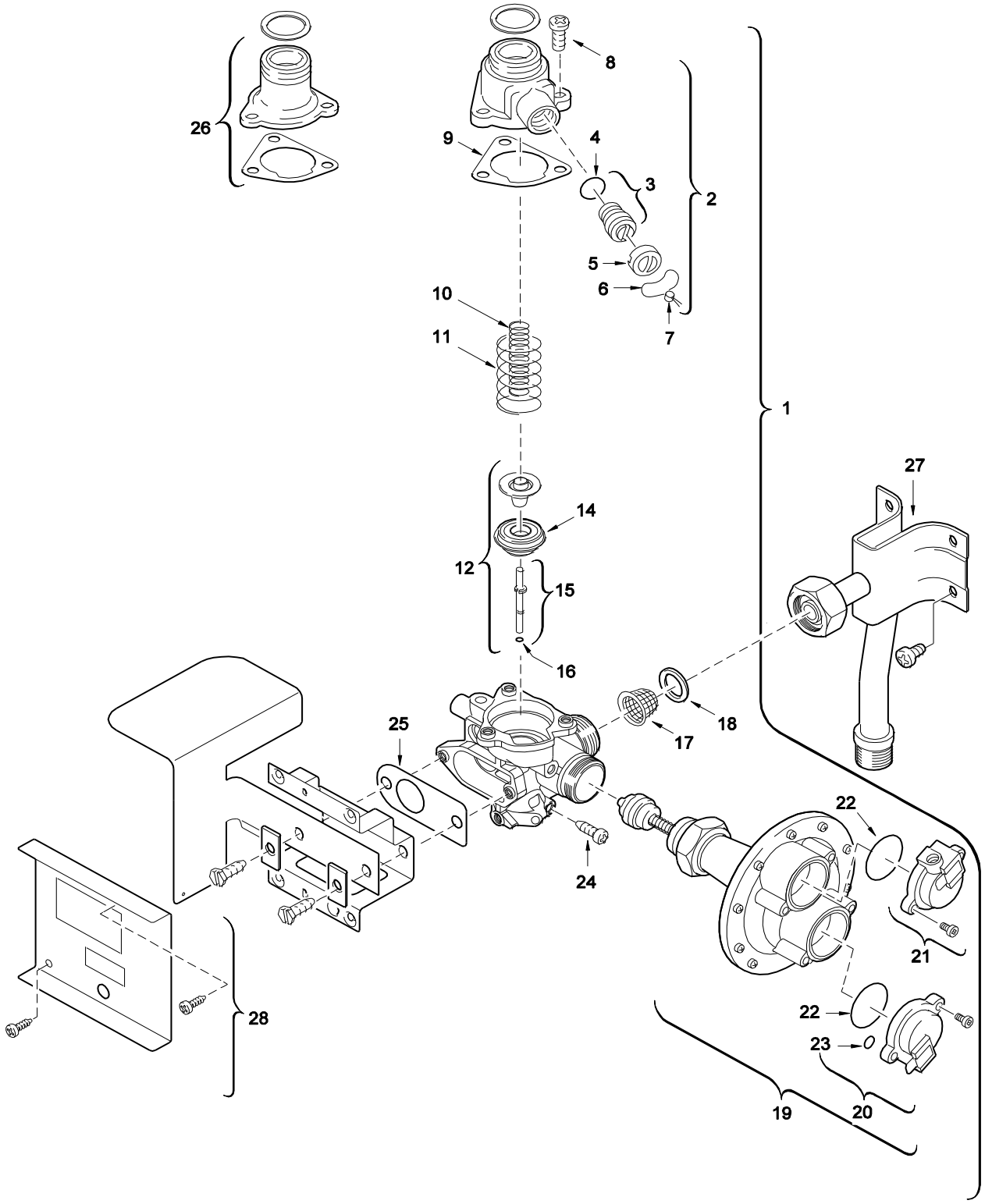

6720902358.AA.JF

Pos	Designação	S-Nr	N° de pedido	PG	Tipo gas	WR300-7K.M.E	WR500-7K.M.E														Observações
1	Automático de gás		8 707 011 905 0	51	23	■	■														
1	Automático de gás		8 707 011 909 0	50	31	■	■														
2	Caixa de estrangulamento		8 705 205 069 0	33	23	■	■														
3	Parafuso		8 703 404 097 0	13	23	■	■														
4	O-ring (10x)		8 700 205 001 0	19	23	■	■														
5	Placa de fecho (10x)		8 700 505 001 0	17	23	■	■														
6	Arame de selagem (10x)		8 704 702 001 0	11	23	■	■														
7	Selo de chumbo (10x)		1 903 240 000 0	12	23	■	■														
8	Parafuso (10x)		8 743 401 002 0	12		■	■														
9	Vedante (10x)		8 701 004 001 0	16		■	■														
10	Mola		8 704 603 067 0	12		■	■														
11	Mola		8 704 603 118 0	11		■	■														
12	Válvula de gás (2E)		8 708 500 309 0	30	23	■	■														
12	Válvula de gás (3E)		8 708 500 310 0	30	31	■	■														
14	Conjunto de válvula (2)		8 708 500 247 0	22	23	■	■														
14	Conjunto de válvula (3)		8 708 500 249 0	22	31	■	■														
15	Perno		8 703 101 057 0	13		■	■														
16	O-ring (10x)		8 740 205 002 0	17		■	■														
17	Filtro de gás em rede (10x)		8 700 507 002 0	15		■	■														
18	Anel de vedação (10x)		8 700 103 014 0	12		■	■														
19	Válvula de membrana		8 708 504 049 0	43		■	■														
20	Servoválvula		8 708 501 250 0	26		■	■														
21	Válvula de ignição		8 708 501 249 0	26		■	■														
22	O-ring (10x)		8 700 205 120 0	15		■	■														
23	O-ring (10x)		8 700 205 119 0	22		■	■														
24	Parafuso (10x)		8 703 401 051 0	12		■	■														
25	Vedante (10x)		8 701 004 020 0	12		■	■														
26	Tampa de aut. de gás		8 705 502 043 0	18	31	■	■														
27	Tubo condutor de gás		8 700 705 438 0	31	23	■	■														
27	Tubo condutor de gás		8 700 705 546 0	26	31	■	■														
28	Suporte de comandos		8 701 302 148 0	15		■	■														

WR 300/500 - 7 K.M.E…

Automático de gás

4

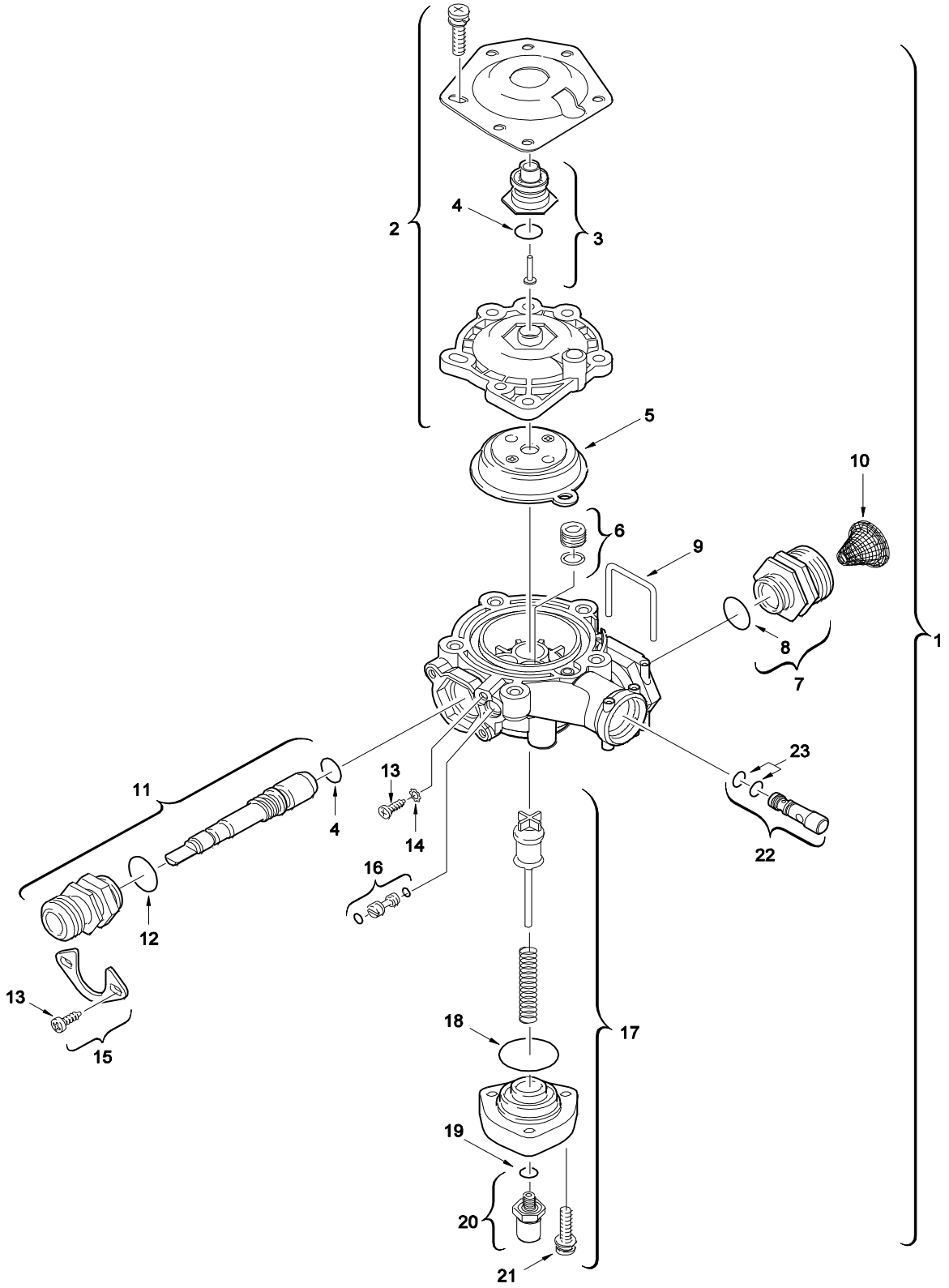

Aut. de água C/abast. Distância (Poli.)

5

WR 300/500 - 7 K.M.E…

Pos	Designação	S-Nr	N° de pedido	PG	Tipo gas	WR300-7K.M.E	WR500-7K.M.E														Observações
1	Automático de água		8 707 002 744 0	45		■															
1	Automático de água		8 707 006 304 0	41			■														
2	Tampa		8 705 500 101 0	29		■	■														
3	Casquilho		8 700 306 114 0	21		■	■														
4	O-ring (10x)		8 710 205 007 0	16		■	■														
5	Membrana (F)		8 700 503 075 0	27		■															
5	Membrana (H)		8 700 503 080 0	22			■														
6	Casquilho (10x)		8 700 306 095 0	25		■	■														
7	Casquilho		8 700 306 110 0	17		■	■														
8	O-ring (10x)		8 700 205 115 0	11		■	■														<= FD492 (2004/12)
8	O-ring (10x)		8 740 205 004 0	15		■	■														**>= FD581 (2005/01)**
9	Freio (10x)		8 704 705 024 0	15		■	■														
10	Filtro de água (10x)		8 700 507 001 0	20		■	■														
11	Selector de caudal		8 708 500 285 0	30		■															
11	Selector de caudal		8 708 500 289 0	27			■														
12	O-ring (10x)		8 740 205 004 0	15		■	■														
13	Parafuso (10x)		8 703 401 083 0	15		■	■														
14	Freio de fixação (10x)		2 916 079 006 0	11		■	■														
15	Placa de pressão		8 715 700 146 0	11		■	■														
16	Veio excêntrico		8 703 502 037 0	12		■	■														
17	Estabilizador de caudal		8 705 705 021 0	30		■	■														
18	O-ring (10x)		8 700 205 107 0	16		■	■														
19	O-ring (10x)		8 700 205 041 0	24		■	■														
20	Casquilho de ligação		8 703 404 117 0	23		■	■														
21	Parafuso (10x)		8 713 401 061 0	12		■	■														
22	Venturi (23S)		8 708 205 279 0	14		■	■														
23	O-ring (10x)		8 700 205 007 0	15		■	■														

WR 300/500 - 7 K.M.E…

Aut. de água C/abast. Distância (Poli.)

5

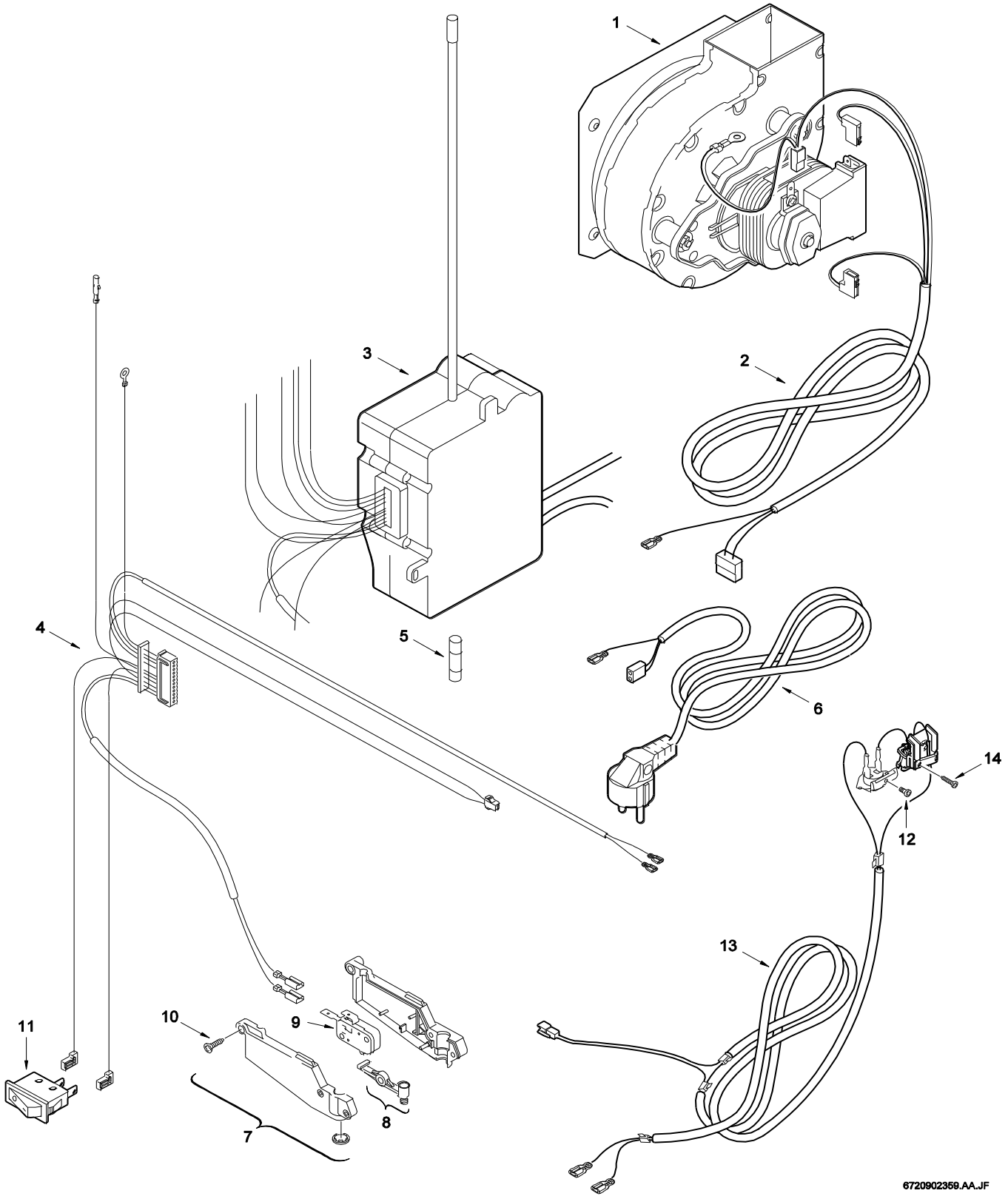

Ventilador/Unidade de comando

6

WR 300/500 - 7 K.M.E…

Pos	Designação	S-Nr	N° de pedido	PG	Tipo gas	WR300-7K.M.E	WR500-7K.M.E														Observações
1	Ventilador		8 707 204 011 0	50		■															
1	Ventilador		8 707 204 021 0	50			■														
2	Cabo de ligação		8 704 401 168 0	27		■	■														
3	Unidade de comando		8 707 207 099 0	52		■	■														
4	Cabo de ligação		8 704 401 170 0	27		■	■														
5	Fusível T2,5A (10x)		1 904 521 342 0	20		■	■														
6	Cabo de alimentação		8 704 401 169 0	27		■	■														
7	Microinterruptor completo		8 707 200 007 0	26		■	■														
8	Balanceiro completo		8 710 506 123 0	11		■	■														
9	Microinterruptor		8 717 200 038 0	13		■	■														
10	Parafuso (10x)		8 703 403 073 0	15		■	■														
11	Interruptor		8 707 200 014 0	16		■	■														
12	Parafuso (10x)		2 910 619 409 0	11		■	■														
13	Control de gases queimados		8 707 206 267 0	40		■	■														
14	Parafuso (10x)		8 713 403 013 0	12		■	■														

WR 300/500 - 7 K.M.E…

Ventilador/Unidade de comando

6

Tipos de dispositivos

Aparelho	N° de pedido	Pais	Observações
WR300-7KDM1E23S3595	7 701 331 784	Portugal	
WR300-7KDM1E23S3596	7 701 331 782	Portugal	
WR300-7KVM1E31S3595	7 701 431 685	Portugal	
WR300-7KVM1E31S3596	7 701 431 687	Portugal	
WR500-7KDM1E23S3595	7 703 331 875	Portugal	
WR500-7KDM1E23S3596	7 703 331 874	Portugal	
WR500-7KVM1E31S3595	7 703 431 841	Portugal	
WR500-7KVM1E31S3596	7 703 431 839	Portugal	

Bosch Thermotechnik GmbH
D-35576 Wetzlar / Germany